Connection between lamphead, spacer, adapter ring, bulb 4000W, pyrex shell

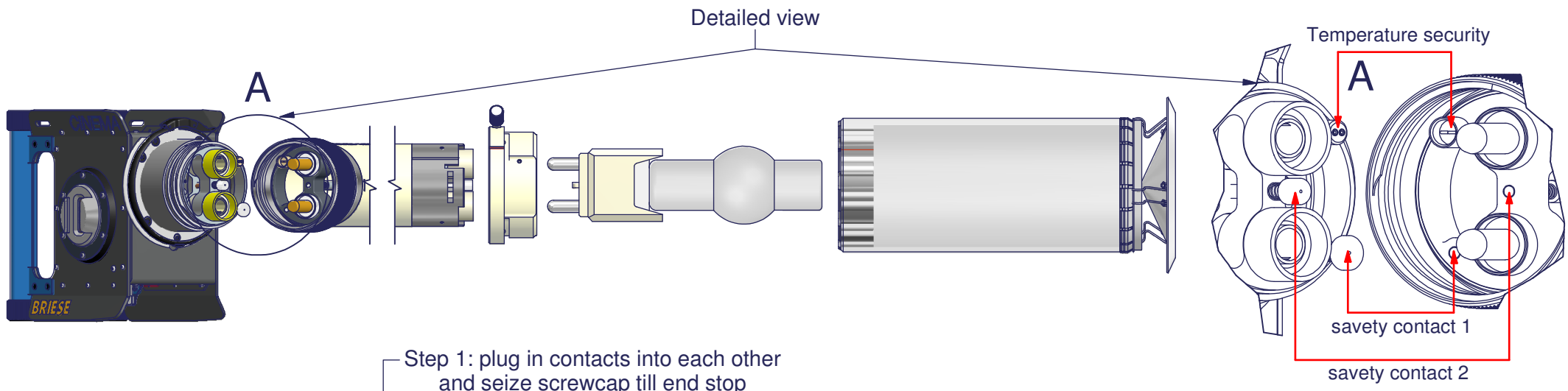

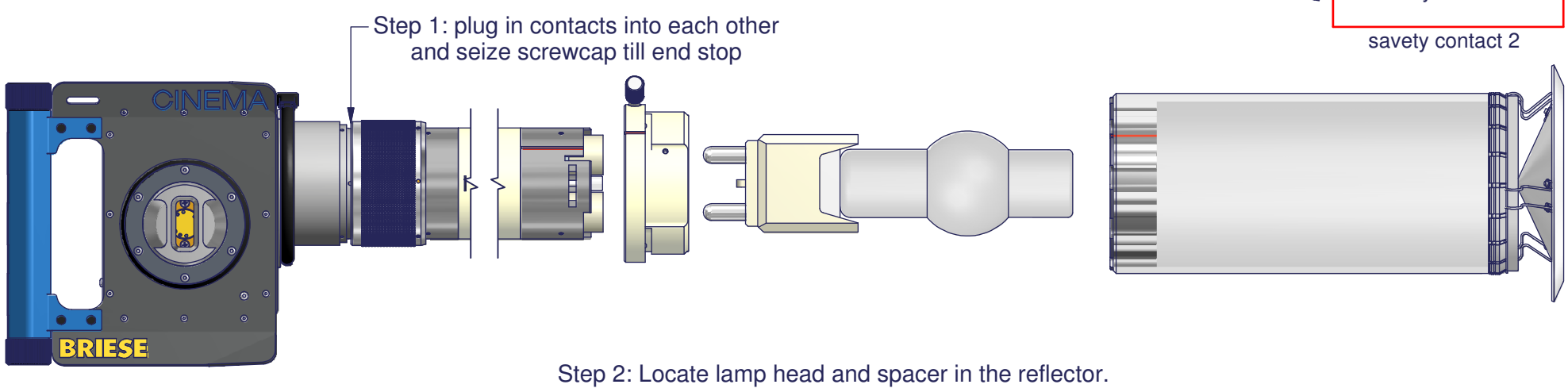

Step 2: Locate lamp head and spacer in the reflector.

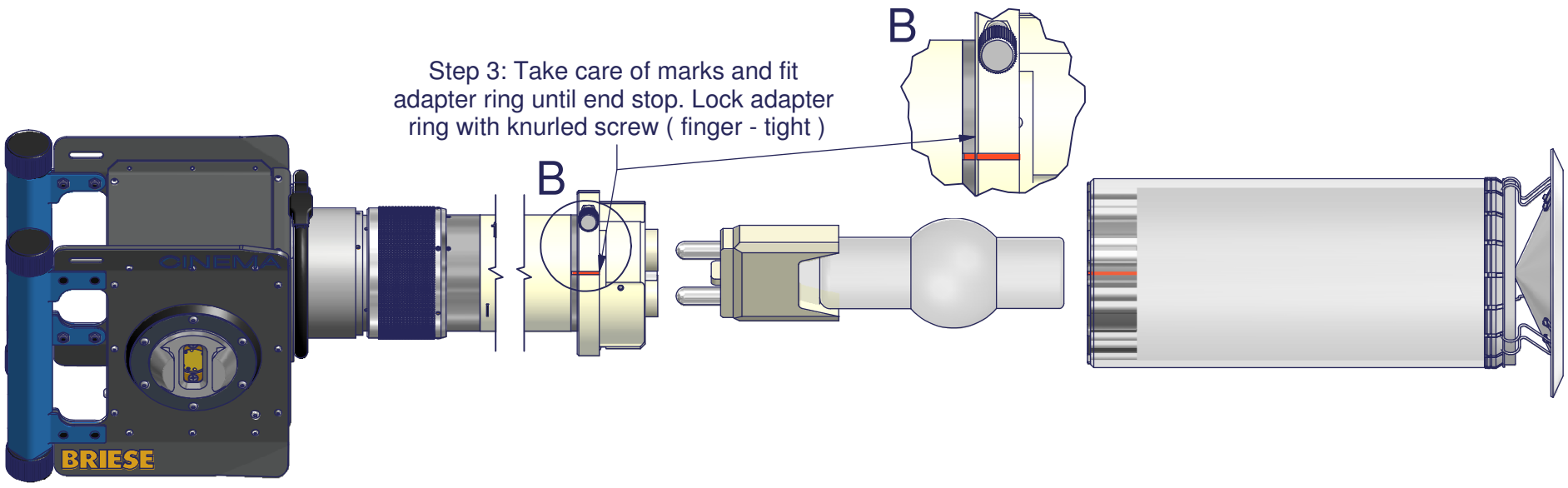

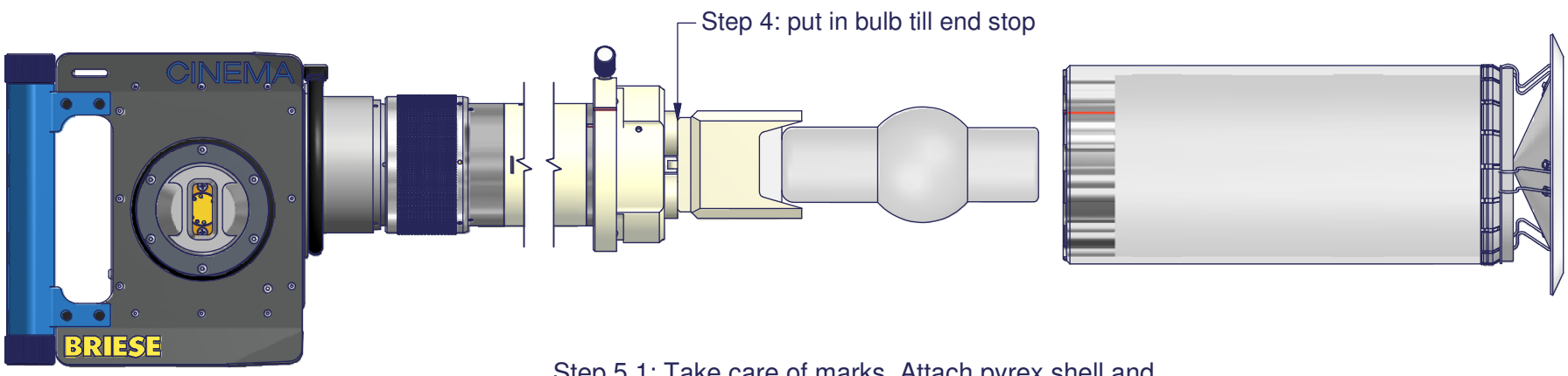

Step 5.1: Take care of marks. Attach pyrex shell and
turn clockwise until end stop (see Step 5.2)

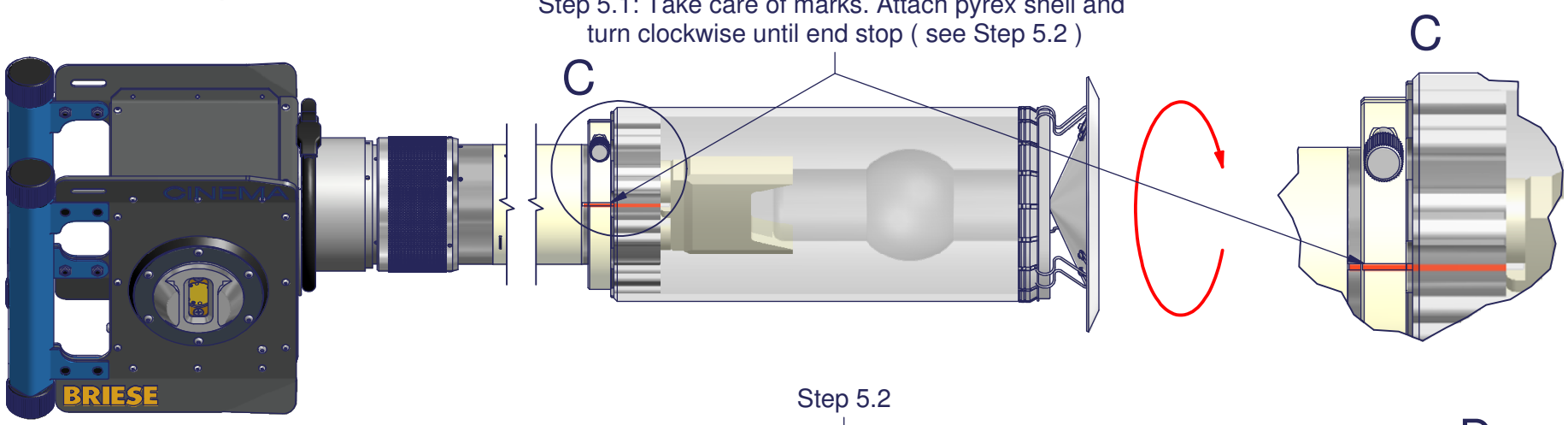

Step 5.2

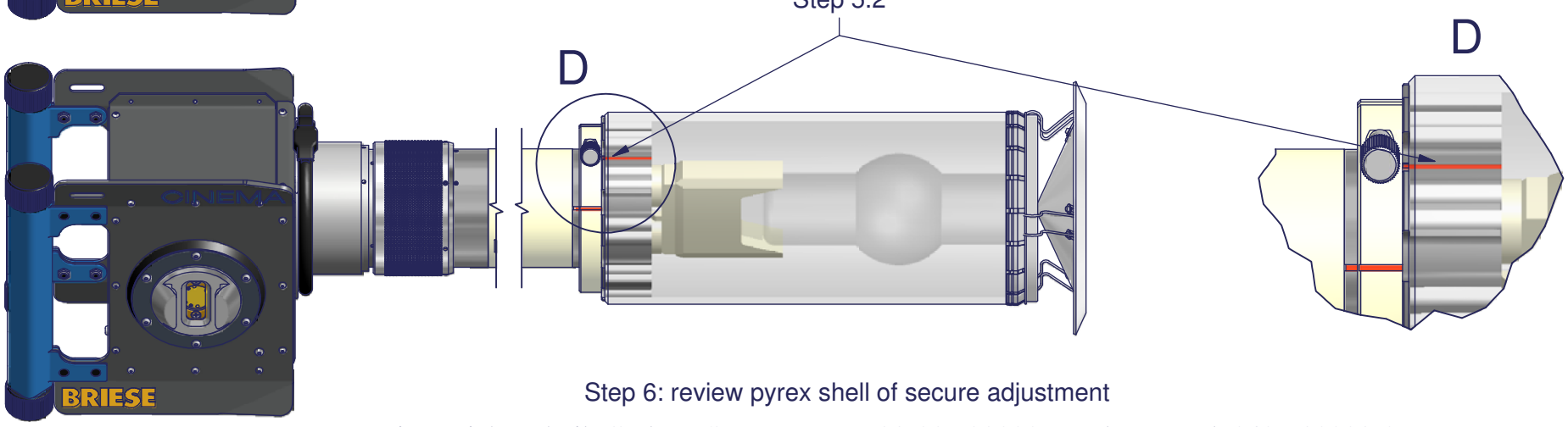

Step 6: review pyrex shell of secure adjustment

Briese Lichttechnik GmbH, Semperstrasse 28-30, 22303 Hamburg, Tel. 040-780908-0

Verbindung zwischen Leuchtenkörper + Tubus + Adapterring + Brenner 4000W + Schutzglasglocke

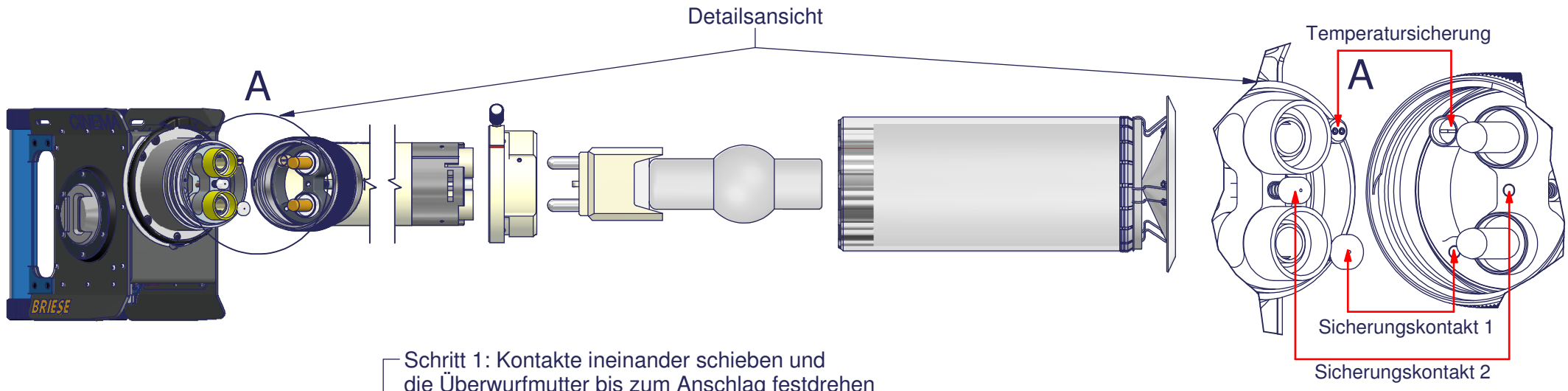

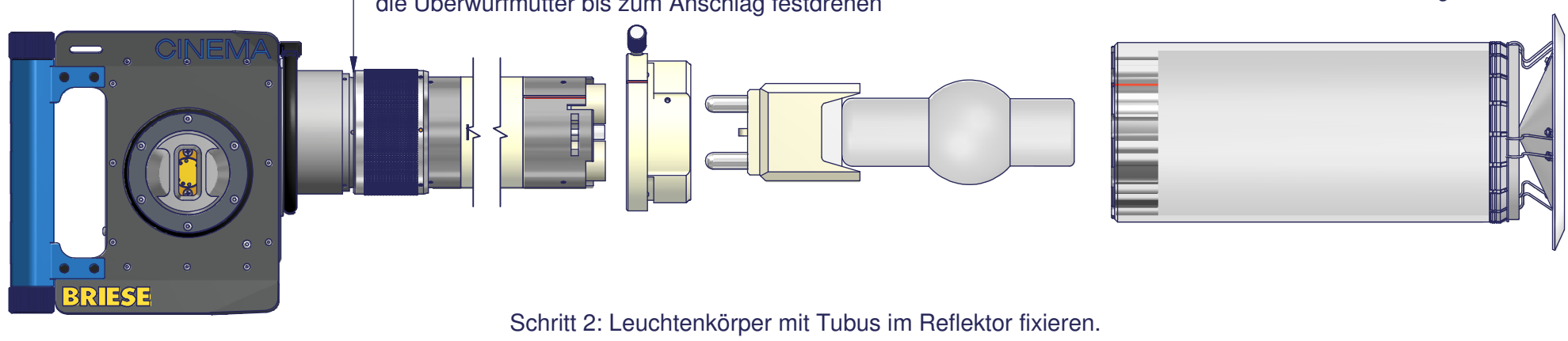

Schritt 2: Leuchtenkörper mit Tubus im Reflektor fixieren.

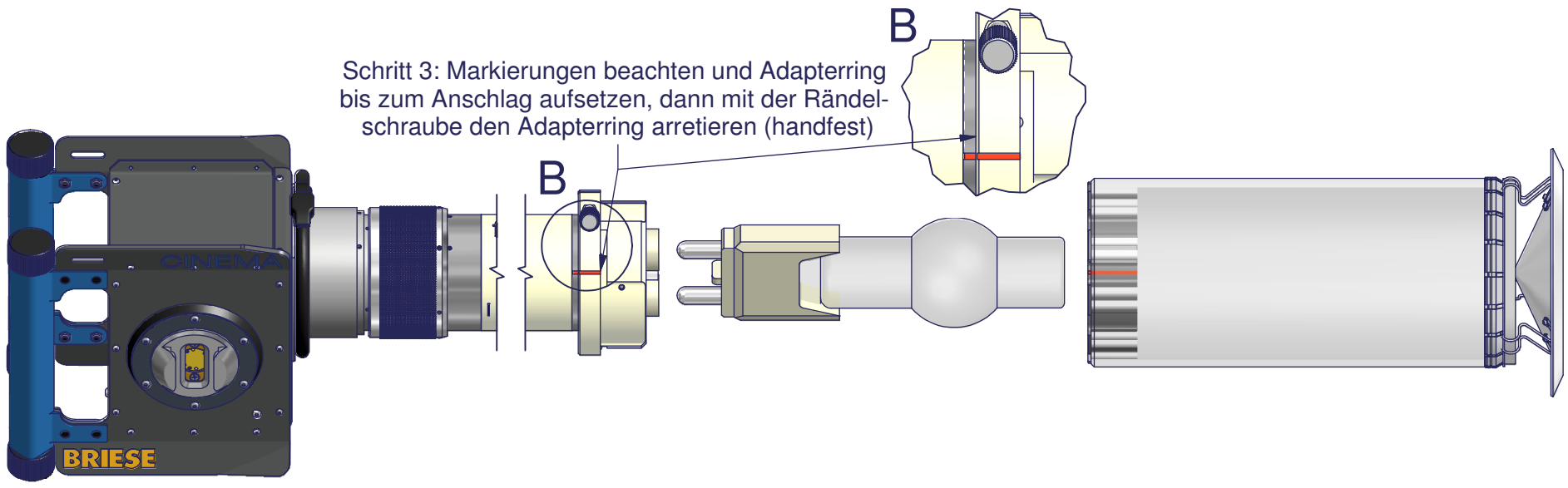

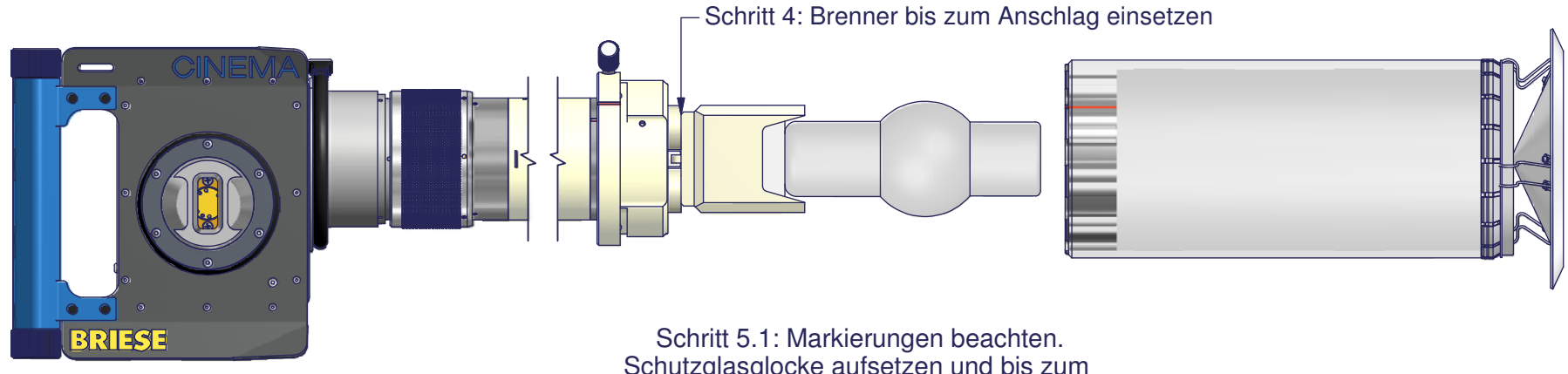

Schritt 5.1: Markierungen beachten.
Schutzglasglocke aufsetzen und bis zum
Anschlag rechts drehen, siehe Schritt 5.2

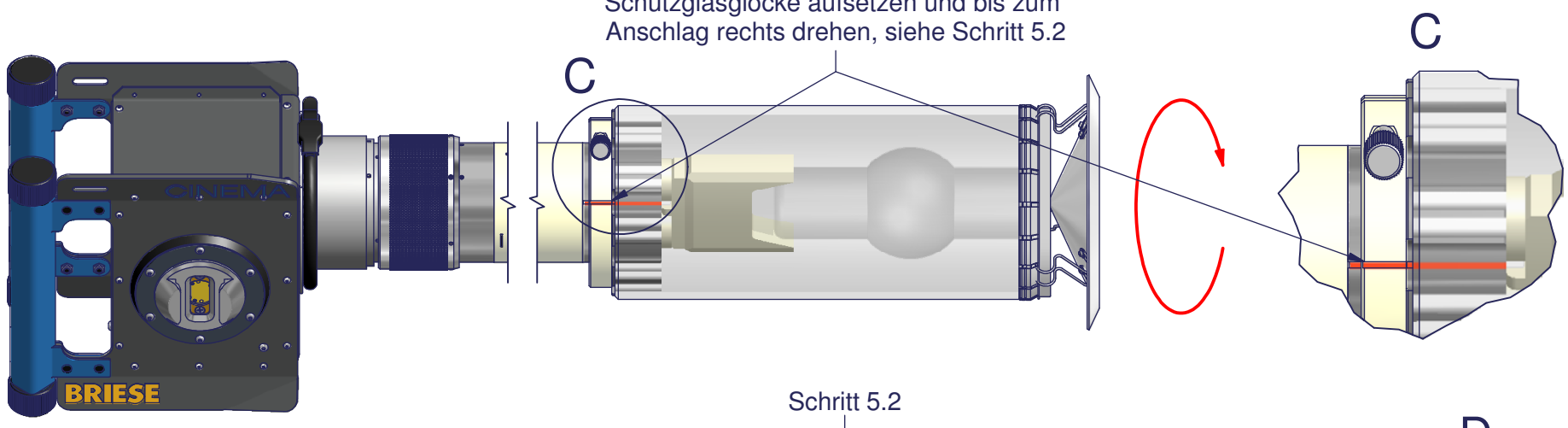

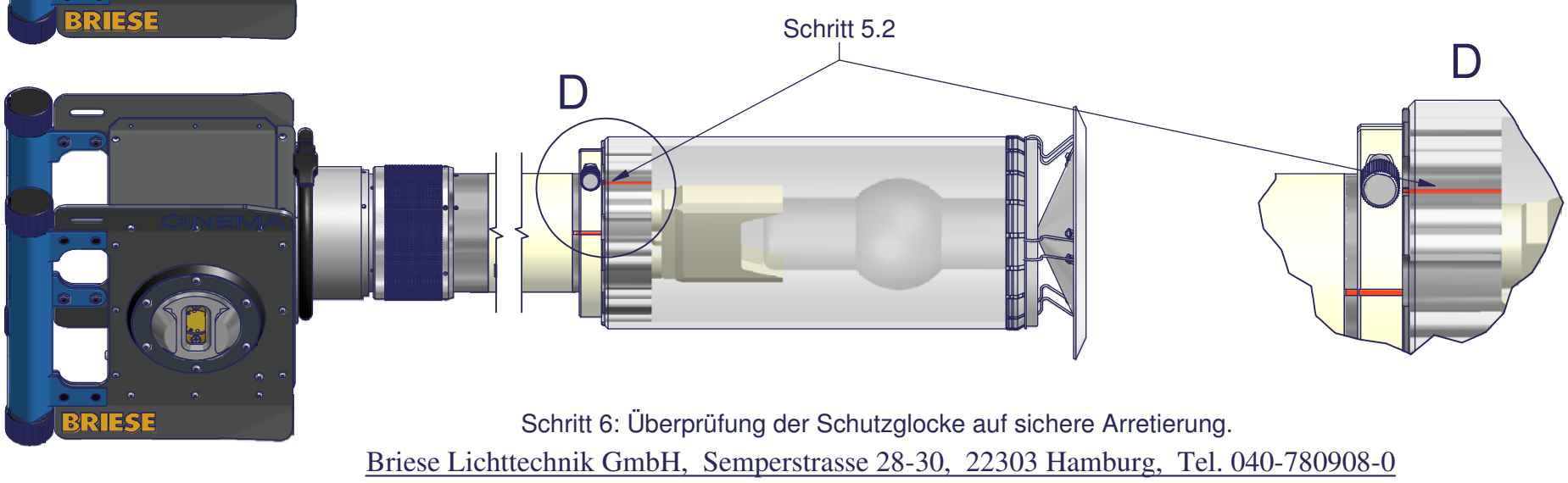

Schritt 6: Überprüfung der Schutzglocke auf sichere Arretierung.

Briese Lichttechnik GmbH, Semperstrasse 28-30, 22303 Hamburg, Tel. 040-780908-0